DOMUS

WINNING THE FUTURE THROUGH INNOVATION

DTM2 / DLM2-18 TURBO SECHOIRS ROTATIFS

PROGRAMMATEUR M

Nouveau programmateur M : sélection du temps et de la température pour boutons

FONCTIONNALITES

Inversion de sens du tambour standard
Tambour inox standard
Variateur de fréquence standard
Nouveau modèle TURBO: chauffage gaz, plus puissant pour plus de productivité.

EFFICIENCE

DOUBLE FLOW - axial et radial
Grand filtre à peluches tiroir

POLYVALENCE

Fait-sur-mesure - personnalisation
OPL > SELF - Modèle OPL standard facilement transformable en version libre-service

ERGONOMIE

Filtre à peluches tiroir, maille en acier inoxydable
Grand diamètre de porte

MAINTENANCE

Panneau de commande articulé : accès facile et ergonomique
Menu technique : statistiques pour les techniciens et maintenance avec console externe.

AUTRES

SOFT DRY - Nouvelles perforations du tambour
COOL DOWN - anti-froissement en fin de cycle
Homologation CE

OPTIONS

- Nouvel affichage pour programmateur M (2 unités)

- Hublot double vitrage (DTM2-18)
- Filtre peluches mailles 0,3 mm (standard 0,6 mm)
- Carrosserie en inox (DTM2-18)
- Panneau frontal en inox (DTM2-18)
- Emballage bois
- Tension marine pour modèles électriques: 440V III 50/60 Hz sans neutre
- Autres options de tension disponibles

DONNEES TECHNIQUES	UNIT.	DTM2-18 TURBO		DLM2-18 TURBO	
CAPACITE					
Capacité 1/18	Kg	37		37	
Capacité 1/20	Kg	33		33	
Production horaire (gaz)*	Kg/h	70,7		70,7	
Capacité d'évaporation (gaz)*	l/h	35,3		35,3	
TAMBOUR					
Ø Tambour	mm	750		750	
Ø Porte	mm	574		574	
Hauteur centre porte	mm	547 / 1.522		547 / 1.522	
Hauteur bas de porte	mm	260 / 1.235		260 / 1.235	
Longueur tambour	mm	746		746	
Volume tambour	l	330		330	
PUISSANCE					
Moteur tambour	kW	0,37x2		0,37x2	
Moteur ventilateur	kW	0,55x2		0,55x2	
Chauffage électrique	kW	-		-	
Puissance élec. totale (mod élec.)	kW	-		-	
Chauffage gaz	kW	24x2		24x2	
Consumo instantaneo gas propano (G31)	kg/h	2,06 X 2		2,06 X 2	
Consumo instantaneo gas natural (G20)	m3/h	2,54 X 2		2,54 X 2	
Puissance élec. totale (mod. gaz)	kW	1,94		1,94	
CONNEXIONS		ELECTR	GAZ	ELECTR	GAZ
Tension 230V - I + N + T	Nº x mm2 / A	-	3 x 1,5 / 20A	-	3 x 1,5 / 20A
Tension 230V - III + T	Nº x mm2 / A	4 x 25 / 80A	3 x 1,5 / 20A	4 x 25 / 80A	3 x 1,5 / 20A
Tension 400V - III + N + T	Nº x mm2 / A	5 x 10 / 40	3 x 1,5 / 20A	5 x 10 / 40	3 x 1,5 / 20A
Ø Entrée gaz	BSP	1/2"		1/2"	
DIMENSIONS / DIMENSIONS D'EMBALLAGE					
Largeur nette / Largeur brute	mm	785 / 865		785 / 865	
Profondeur nette / Profondeur brute	mm	1443 / 1457		1443 / 1457	
Hauteur nette / Hauteur brute	mm	1980 / 2126		1980 / 2126	
Poids net / Poids brut	Kg	320 / 349		320 / 349	
AUTRES					
Débit d'air max.	m3/h	750 x 2		750 x 2	
Ø Sortie buées	mm	200 x 2		200 x 2	
Niveau sonore	dB	64		64	

* Variable selon le type de chauffage, la propreté du filtre ou le type d"extraction.

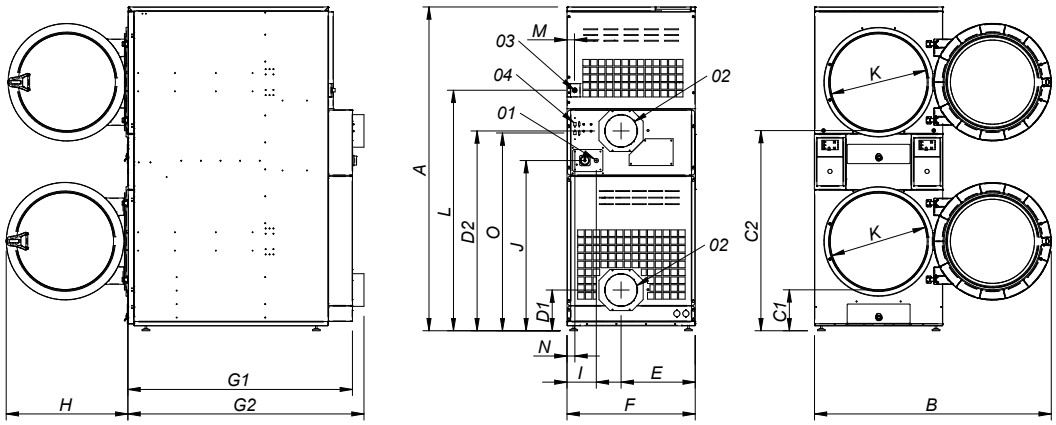

01 CONNEXION ELECTRIQUE
02 SORTIE BUEES Ø200
03 2 VANNE D'EAU ANTI INCENDIE 3/4"
04 CONNEXION GAZ 1/2"
05 CONNEXION ETHERNET (uniquement disponible pour les modèles CONTROL TOUCH II)

	A	B	C1	C2	D1	D2	E	F	G1	G2	H	I	J	K	L	M	N	O
DTM2-18 TURBO	1980*	1447	259	1234	250	1223	454	785	1374	1443	735	180	1040	575	1472	45	49	1210
DLM2-18 TURBO	1980*	1447	259	1234	250	1223	454	785	1374	1443	735	180	1040	575	1472	45	49	1210

* Mesure avec pieds montés (30mm)