DOMUS

WINNING THE FUTURE THROUGH INNOVATION

DTM-18
Secadoras COMFORT

CONTROL ELECTRÓNICO

Programador M: posibilidad de controlar el tiempo y la temperatura.

PRESTACIONES DESTACADAS

Inversión de giro estándar.
Tambor en acero inoxidable estándar.
Variador de frecuencia estándar.

EFICIENCIA

DOUBLE FLOW - Sistema de flujo de aire axial-radial.
Gran filtro de borras.

VERSATILIDAD

Hechas a medida - Personalización.
OPL > Autoservicio - La secadora estándar OPL transformable para versión autoservicio.

ERGONOMÍA

Cajón del filtro, malla en acero inoxidable.
Diámetros de puerta grandes.
Inversión de sentido de apertura de puerta.

MANTENIMIENTO

Panel de mandos abatible: acceso fácil y ergonómico.
Menú técnico: estadísticas, para técnicos y mantenimiento con consola externa (con opción consola).
Fácil acceso a componentes.

OTROS

Mueble skinplate gris, efecto inox.
SOFT DRY - Tambor perforado con agujeros embutidos.
COOL DOWN - Enfriamiento antiarrugas al final del ciclo.
Disponibles en calefacción eléctrica, gas o vapor.
CE aprobado

OPCIONES

- Doble cristal puerta DTM-11-28
- Apertura puerta contraria DTM-11-35
- Pantalla programador M DTM-11-35
- Panel posterior entrada de aire externa+filtro
- Filtro de borras con mallado 0,6 mm (estándar es 0,3 mm)
- Filtro de borras con mallado 1,2 mm (estándar es 0,3 mm)
- Mueble en acero inox DTM-14/18
- Panel frontal en acero inox DTM-11-14-18
- Batería vapor en acero inox DTM-11-14-18
- Batería de vapor a baja presión DTM-11-14-18
- Potencia reducida (de 12 kW en lugar de 18 kW) para secadoras eléctricas de 14 y 18 kg
- Embalaje de madera DTM-14/18
- 400V 3N 60Hz DTM-11-35
- 230V 3~ 50Hz DTM-11-14-18 E
- 230V 3~ 60Hz DTM-11-14-18 E
- 230V 3~ 60Hz DTM-11-35 G/V
- 440/480V 3~ 60Hz DTM-11-18
- Sistemas de pago para autoservicio

CAPACIDAD	UNIT.	DTM-18	
Capacidad 1/18	Kg	18,3	
Capacidad 1/20	Kg	16,5	
Producción horaria (mod. gas)	Kg/h	31,9	
Poder de evaporación (mod. gas)	L/h	16,3	
Poder de evaporación (mod electrico)	L/h	14,10	
Producción horaria (mod electrico)	Kg/h	28,3	
TAMBOR			
Ø Tambor	mm	750	
Ø Puerta	mm	574	
Altura centro puerta	mm	976	
Altura suelo hasta boca de carga	mm	689	
Profundidad tambor	mm	746	
Volumen tambor	L	330	
POTENCIA			
Potencia motor tambor	kW	0,37	
Potencia motor ventilador	kW	0,25	
Potencia de calefacción instalada	kW	18	
Potencia eléctrica instalada (mod. Elect)	kW	18,67	
Potencia de calefacción instalada gas	kW	20,51	
Consumo instantaneo gas propano (G31)	Kg/h	1,76	
Consumo instantaneo gas natural (G20)	m³/h	2,17	
Potencia eléctrica instalada gas	kW	0,67	
Potencia de calefacción instalada vapor	kW	30	
Potencia eléctrica instalada vapor	kW	0,67	
CONEXIONES		E	G / S
Tensión 230V - I + N + T	Nº x mm² / A	-	3 x 1,5 / 20A
Tensión 230V - III + T	Nº x mm² / A	4 x 16 / 63A	3 x 1,5 / 20A
Tensión 400V - III + N + T	Nº x mm² / A	5 x 10 / 32A	3 x 1,5 / 20A
Ø Conexión gas	BSP	1/2"	
DIMENSIONES NETAS			
Ancho neto	mm	785	
Profundidad neta	mm	1.125	
Altura neta	mm	1.694	
Peso neto	Kg	187	
DIMENSIONES CON EMBALAJE			
Ancho bruto	mm	865	
Profundidad bruta	mm	1.210	
Altura bruta	mm	1.840	
Altura sin calefacción	mm	-	
Peso bruto	Kg	200	
OTROS DATOS			
Caudal aire nominal	m³/h	850	
Ø Evacuación de vahos	mm	200	
Nivel sonoro	dB	64	

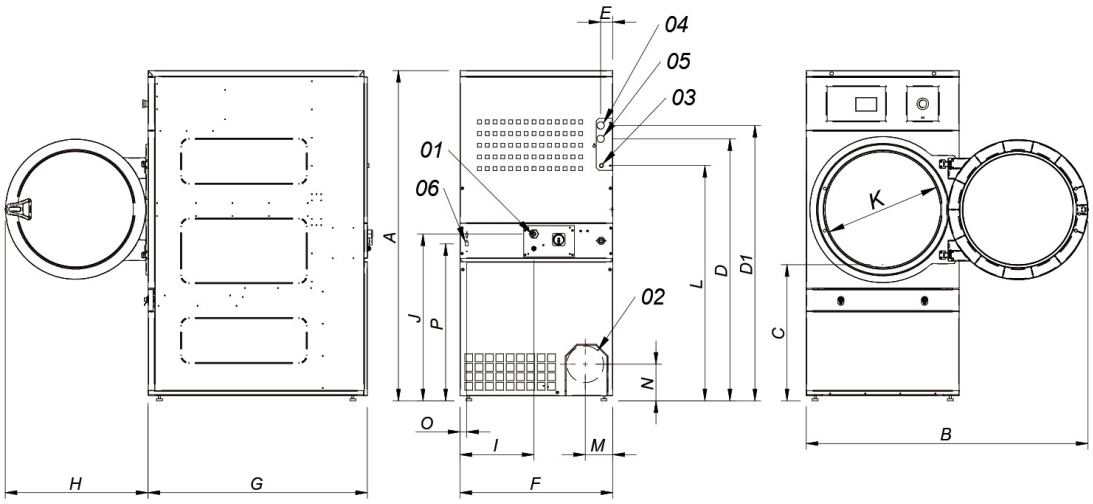

01. Acometida electrica
02. Salida de vahos Ø200
03. Entrada gas 1/2"
04. Entrada vapor 3/4" (DTM-18)
04. Entrada vapor 1" (DTM-22)
05. Salida condensados 3/4" (DTM-18)
05. Salida condensados 1"(DTM-22)
06. conexión ethernet (sólo disponible modelos CONTROL TOUCH II)

	A	B	C	D	D1	E	E1	F	G	H	I	J	K	L	M	N	O	P
DTM-18	1.694*	1.447	689	1.354	1.422	68	68	785	1.125	735	380	870	575	1.226	133	180	35	805
DTM-22	1.812*	1.552	743	1.430	1.532	112	55	890	1.255	735	107	920	575	1.344	238	180	37	860

* Medidas con patas montadas (30mm)